AIRWAY
AIR CONDITIONING

*Fotos meramente ilustrativas

CHILLER **MODULAR** 20TR - CHBC**20**

ECOGAS R410A

CHILLER **CHBC20**

Las unidades enfriadoras de aire aire (bomba de calor) de la serie CHBC son altamente confiables, seguras y flexibles. Esta serie de unidades están elaboradamente diseñadas para ser delicadas y elegantes. Además, son tan flexibles que admiten fan coils y unidades de tratamiento de aire de diversas especificaciones y modelos.
Las unidades de esta serie están marcadas por su alta eficiencia, bajo ruido, facilidad de uso, operación segura, fácil instalación y mantenimiento, etc., y son ampliamente utilizadas en fábricas, estaciones, hoteles, villas, edificios de oficinas, residencias de primer nivel, etc. Además, también se pueden utilizar en refrigeración industrial.

Características

Rendimiento Excepcional

Las unidades de la serie CHBC cuentan con tecnologías de vanguardia y accesorios de marca que se prueban estrictamente para verificar su compatibilidad. El compresor de scroll completamente hermético y los ventiladores de bajo ruido minimizan el ruido de operación. Con compresores de scroll eficientes y sistemas de estrangulación precisos con válvulas de expansión electrónicas, las unidades cuentan con EER y COP altos, especialmente a una carga de trabajo parcial.

Fácil Instalación

Las unidades están diseñadas para facilitar la instalación. El sistema de enfriamiento se hace hermético en la fábrica. Los clientes no necesitan conectar ningún tubo de cobre o rellenar refrigerante.
El sistema de agua tiene un conector de entrada que debe conectarse al equipo terminal.
Después de instalar la unidad como se indica, los clientes solo deben verificar que el agua y las tuberías de la bomba estén limpias antes de bombear agua y encender la unidad.

Control Fácil

Las unidades pueden controlarse individualmente o juntas mediante un controlador electrónico.
El controlador es a prueba de interferencias y puede ejercer el control desde una distancia de hasta 1000 metros.
Las fallas se indican mediante códigos de error que se muestran en el controlador para facilitar la resolución de problemas.

Medidas de Seguridad

El sistema de enfriamiento está protegido contra presiones extremas: la presión de inyección no aumentará demasiado, ni la presión de retorno será demasiado baja; contra la temperatura de descarga externa: la temperatura de descarga es demasiado baja, el intercambiador de calor de placas no se congelará ni se quemará internamente; y contra la baja temperatura: durante el frío invierno, la tubería de agua y el intercambiador de calor de placas no se congelarán ni reventarán internamente (esta característica funciona solo cuando el sistema funciona en modo calefacción con la fuente de alimentación principal encendida).

Descongelación

El controlador descongela la unidad automáticamente de acuerdo con el tiempo de operación en la unidad y la temperatura del intercambiador de calor.

Mantenimiento Sencillo

Para acceder y reparar cualquier parte de la unidad, solo necesita desmontar el panel lateral o el panel frontal. Cuando la unidad deja de funcionar de manera anormal, el controlador indica el motivo para facilitar la resolución de problemas.

Altamente Adaptativo

La carcasa de la unidad está hecha de chapa de acero galvanizado y fosforizado con revestimiento de poliéster puro para resistir la intemperie. La unidad está razonablemente diseñada para ahorrar espacio. Se puede montar en paredes, balcones o en el techo, eliminando así la necesidad de una sala de equipos dedicada. La unidad es altamente adaptable y puede funcionar sin problemas en condiciones hostiles como temperaturas extremadamente altas o bajas.

MODELO			CHBC20
Capacidad nominal de Enfriamiento		kW	68
Capacidad nominal de Calefacción		kW	72
Potencia Total de entrada		kW	20
Fuente de Alimentación		V/Ph/Hz	380/3/50
Compresor	Tipo	-	Scroll
Motor del Ventilador	Tipo	-	Axial
Intercambiador de calor	Tipo	-	Placa
	Flujo de agua	m^3/h	11,7
	Pérdida de carga	kPa	45
Refrigerante	Tipo	-	R410A
	Carga	kg	13
	Control de flujo de agua	-	Capilar
Dimensiones	Largo	mm	2012
	Ancho	mm	880
	Alto	mm	1840
Conexión hidráulica		-	DN50
Peso Neto de la unidad		kg	500

NOTAS:

1 - Condición de prueba de enfriamiento estándar: temperatura ambiente DB 35°C, WB 24°C
Entrada agua refrigerante 12°C, salida 7°C

2 - Condición de prueba de calefacción estándar: temperatura ambiente DB 7°C, WB 6°C
Entrada agua calefacción 40°C, salida 45°C

3 - El ruido es el promedio de los datos medidos a 1 m de distancia de la unidad.

4 - Reserva el derecho a cambiar los parámetros sin previo aviso.

CHILLER **CHBC20**

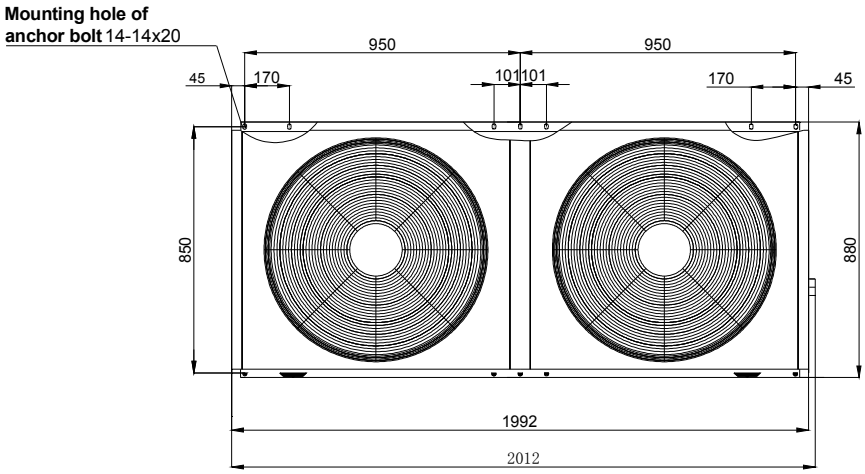

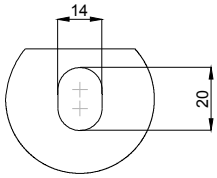

Magnified view of mounting hole of anchor bolt 14*20

Model	A	B	C	D	E
CHBC20	369	170	335	Rc2	Rc2

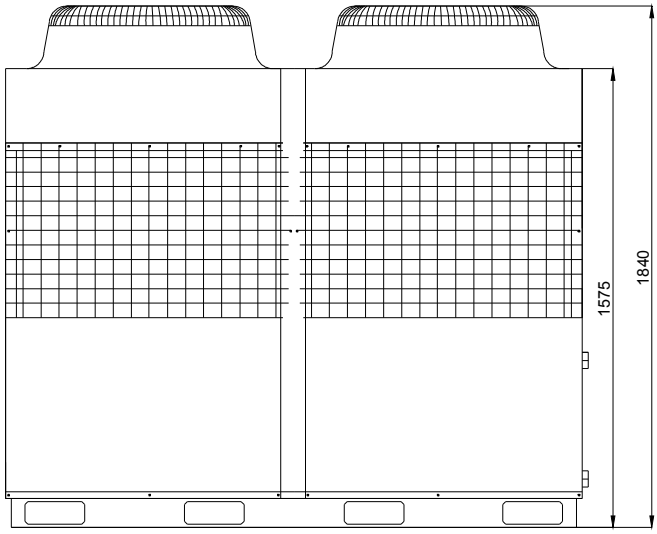

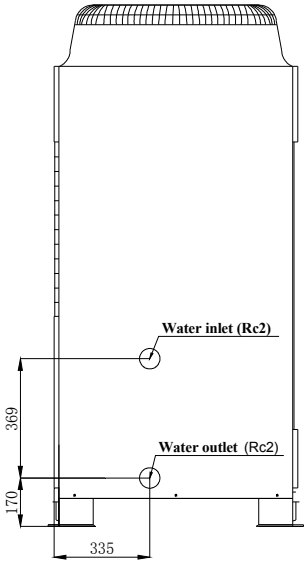

NOTAS:

1 - Medidas expresadas en mm